Стальные отопительные водяные конвекторы НОВОТЕРМ "novoterm" и НОВОТЕРМ ЛАЙТ "novoterm lite" **02.2021г.**

Конструкция конвектора **НОВОТЕРМ** "novoterm" представляет собой тепловой пакет, состоящий из бесшовной стальной трубы и стальных пластин оребрения, окрашенный методом порошкового напыления. Торцы конвектора закрыты декоративными боковинами. Верхняя часть конвектора заканчивается воздуховыпускной решеткой. Возможно изготовление прибора усиленной конструкции с плоской воздуховыпускной решеткой. Исполнение решетки оговаривается при оформлении заказа. Возможно изготовление приборов со встроенным термостатическим клапаном Danfoss, Herz, FAR, GIACOMINI.

напольный 162мм+ножка и настенный 180мм

настенный 400мм

*** Варианты исполнения верхней воздуховыпускной решетки:**

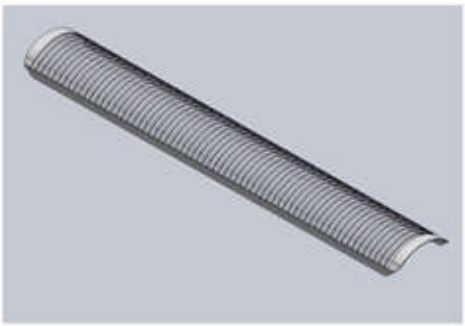

Радиусная решетка

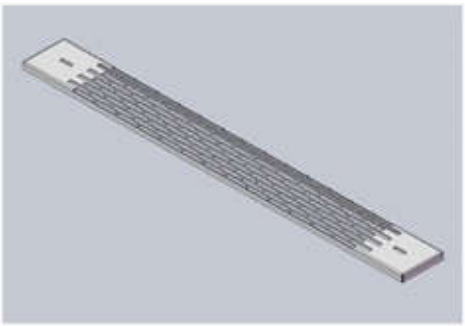

Прямая усиленная решетка

Novoterm

Конструкция конвектора «**Новотерм Лайт**» novoterm lite представляет собой тепловой пакет, состоящий из бесшовной стальной трубы и стальных пластин оребрения. Отсутствуют верхняя решетка, две боковины, воздухоотводчик (кроме конвекторов с нижним подключением).

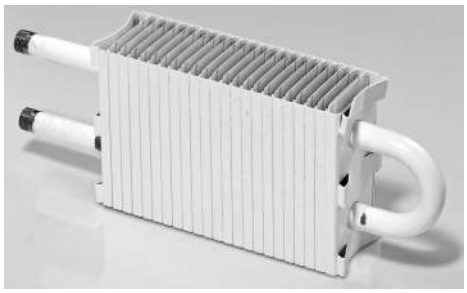

НОВОТЕРМ ЛАЙТ 160мм

Технические характеристики Новотерм:

- Межосевое расстояние для бокового подключения – 80мм для H=160, 162 и 180мм; 80мм и 300мм для H=380 и 400мм;
- Межосевое расстояние для нижнего подключения - 50 мм;
- Избыточное давление в системе до 1.6 МПа;
- Испытательное давление 2.4 МПа;
- Температура теплоносителя (воды или незамерзающей жидкости) до 130 гр.С;
- Настенный и напольный варианты крепления;
- Проходное и концевое исполнение;
- Боковое или донное подключение - резьба G1/2 наружная;
- Приборы высотой H=400мм укомплектованы воздухоотводчиком (кроме конвекторов с межосевым расстоянием 300мм);
- Стандартный цвет - RAL 9016;
- Наценка за нестандартный цвет 20%;

Подключение: СКН, СКО, СКД - боковое (концевое), СКНН, СКОН, СКДН - нижнее

Стальные отопительные водяные конвекторы НОВОТЕРМ "novoterm"

СКН 204...225

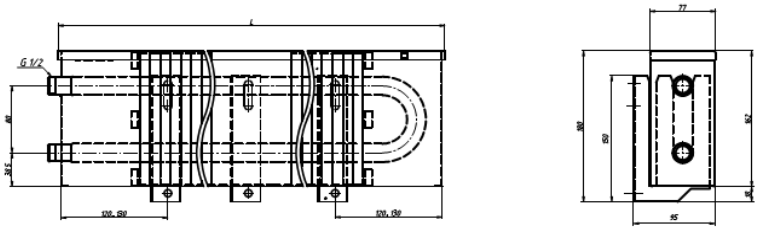

СКО 204...225

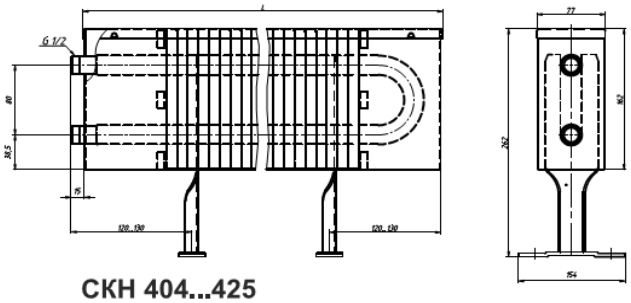

СКД 204...225

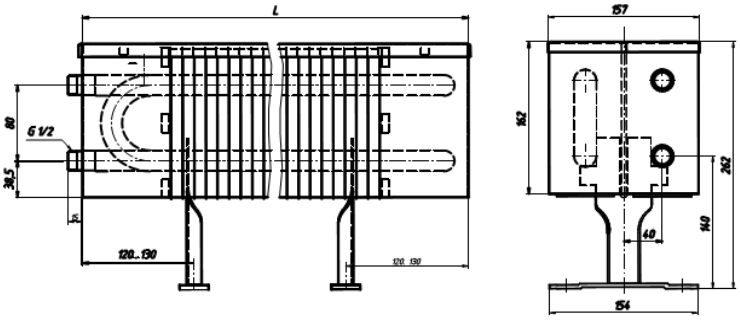

СКН 404...425

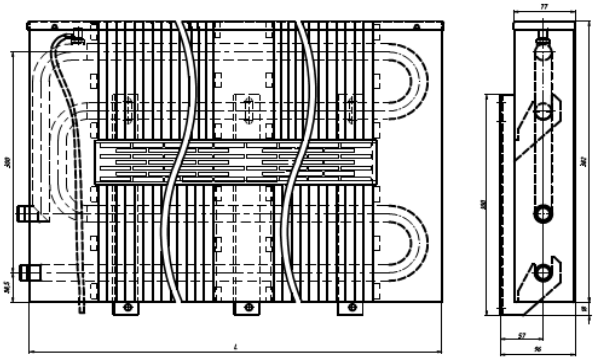

СКН 404...425
с межосевым расстоянием 300 мм

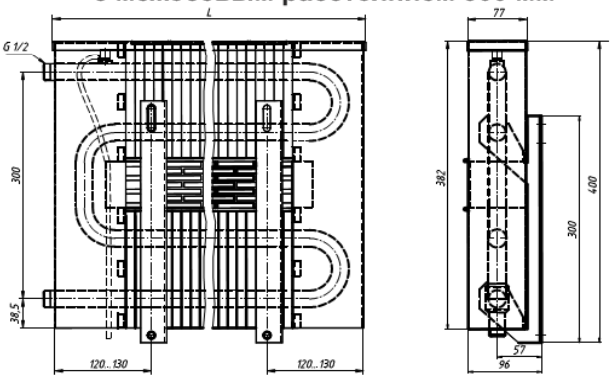

СКНН 404...425

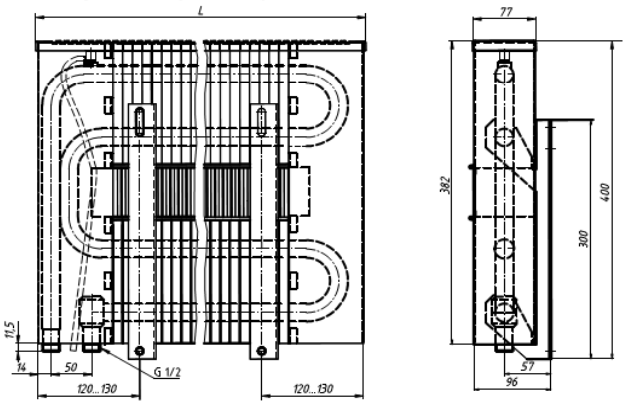

СКНП 404...425

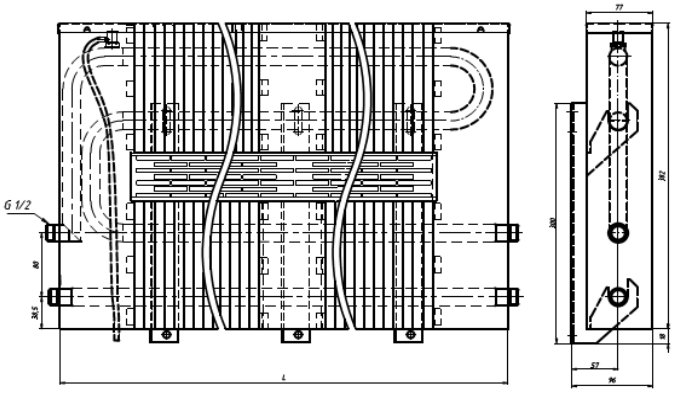

СКОН 404...425

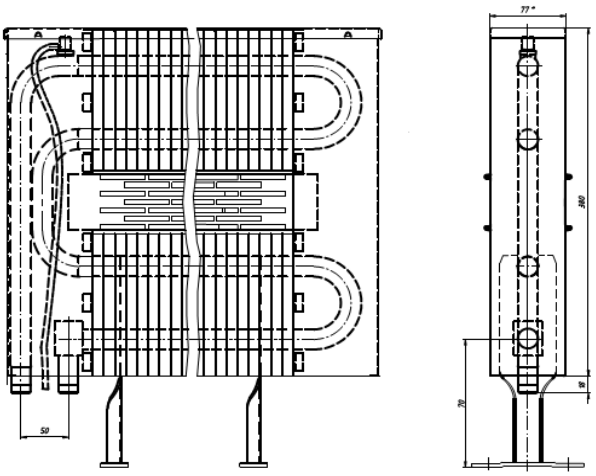

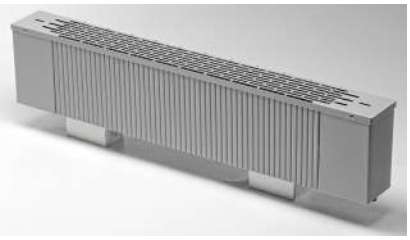

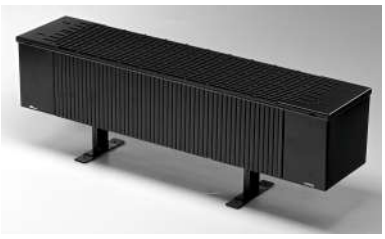

Подключение: СКН, СКО, СКД - боковое (концевое), СКНН, СКОН, СКДН - нижнее

Время работы: Пн.-Пт. с 9:00 до 17:30, Сб. до 15:30
Свежие прайс-листы и техинформация на сайте www.aquamaster.net.ru
Гибкая система скидок! Цены указаны с учетом НДС!

Стальные отопительные водяные конвекторы НОВОТЕРМ "novoterm"

СКН 204...225 Т1
для однотрубной системы

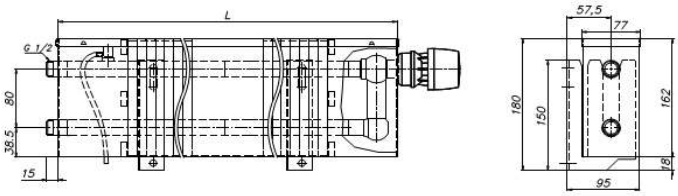

СКН 204...225 Т2
для двухтрубной системы

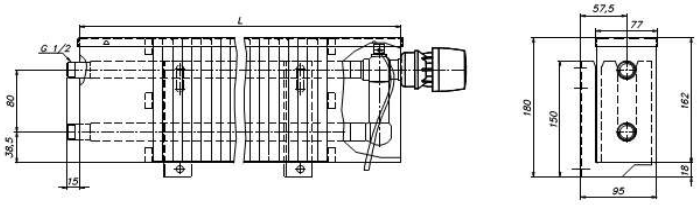

СКО 204...225 Т1

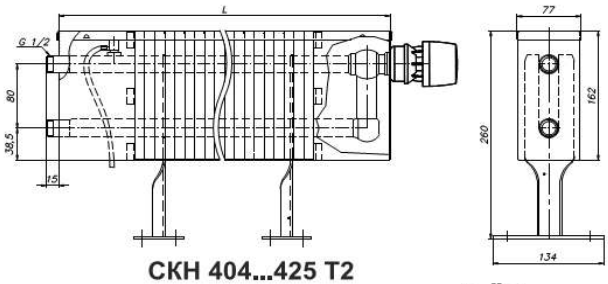

СКНН 204...225 Т1

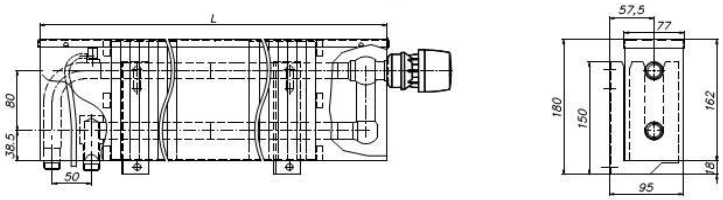

СКН 404...425 Т2

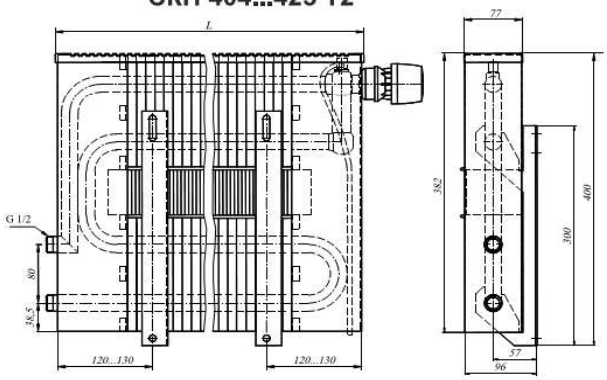

СКН 404...425 Т1

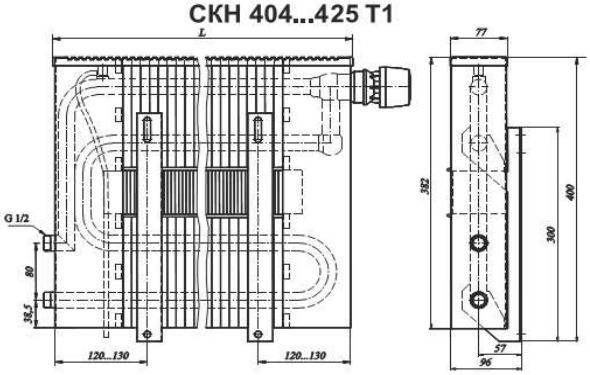

СКО 404...425 Т1

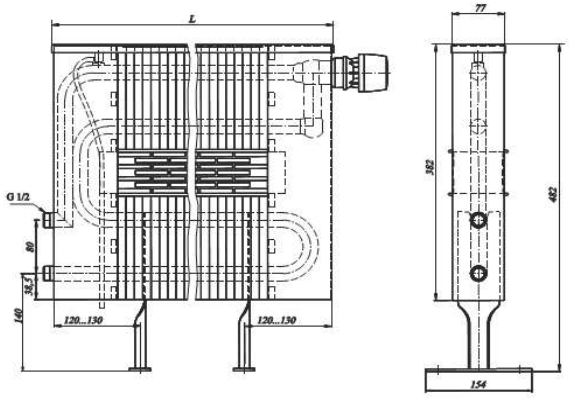

СКНН 404...425 Т1

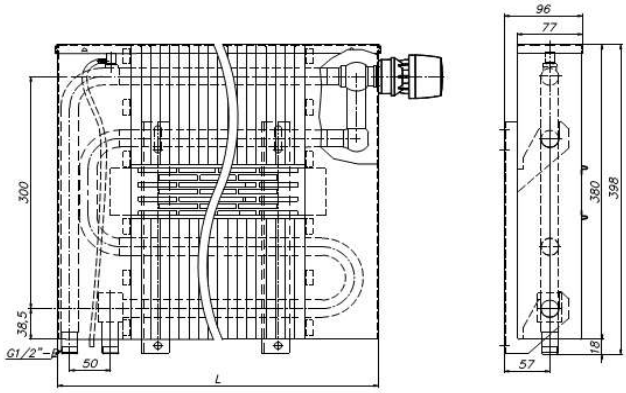

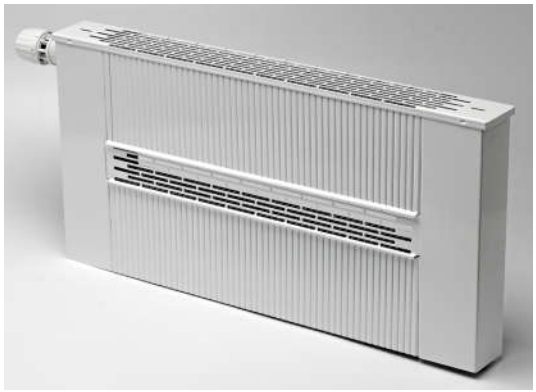

Подключение: СКН, СКО, СКД - боковое (концевое), СКНН, СКОН, СКДН - нижнее

Стальные отопительные водяные конвекторы НОВОТЕРМ "novoterm"

Конвекторы "НовоТерм" предназначены для систем водяного отопления жилых, общественных и административных зданий.

Конструкция конвектора «Новотерм» представляет собой тепловой пакет, состоящий из бесшовной стальной трубы и стальных пластин оребрения, а также лёгкосъёмных боковин и декоративной решётки из оцинкованной стали, окрашенных методом порошкового напыления

Novoterm

ISOTERM

L (длина), мм.	Высота H=162(180)мм								
	Типоразмер	H (высота), мм	$Q_{ну}$, (ΔT = 70) КВт.	$Q_{ну}$, (ΔT = 60) КВт.	$Q_{ну}$, (ΔT = 50) КВт.	настенный		напольный	
						боковое	донное	боковое	донное
						СКН*	СКНН*	СКО*	СКОН*
						Толщина B=77мм			
						Цена, руб.			
400	204	162	0,210	0,175	0,140	1 789	3 065	1 906	3 318
500	205		0,304	0,253	0,203	2 092	3 318	2 207	3 591
600	206		0,390	0,324	0,261	2 393	3 591	2 487	3 844
700	207		0,475	0,395	0,317	2 696	3 867	2 788	4 141
800	208		0,561	0,466	0,375	2 999	4 121	3 068	4 395
900	209		0,646	0,537	0,432	3 277	4 374	3 369	4 671
1000	210		0,730	0,607	0,488	3 580	4 648	3 649	4 923
1100	211		0,817	0,679	0,546	3 705	4 901	3 771	5 197
1200	212		0,903	0,750	0,603	3 994	5 178	4 060	5 473
1300	213		0,988	0,821	0,660	4 326	5 473	4 371	5 790
1400	214		1,074	0,892	0,717	4 615	5 746	4 659	6 065
1500	215		1,159	0,963	0,774	4 926	6 023	4 948	6 339
1600	216		1,255	1,043	0,838	5 213	6 297	5 235	6 614
1700	217		1,300	1,080	0,868	6 101	7 036	6 213	7 481
1800	218		1,357	1,128	0,906	6 412	7 333	6 500	7 755
1900	219		1,445	1,201	0,965	6 700	7 586	6 700	7 945
2000	220		1,532	1,273	1,023	6 989	7 859	6 989	8 218
2100	221		1,618	1,345	1,081	7 300	8 156	7 300	8 515
2200	222		1,706	1,418	1,140	7 610	8 431	7 588	8 790
2300	223		1,793	1,490	1,198	7 921	8 727	7 899	9 087
2400	224		1,880	1,562	1,256	8 232	9 001	8 210	9 383
2500	225		1,968	1,635	1,315	8 541	9 298	7 942	9 025

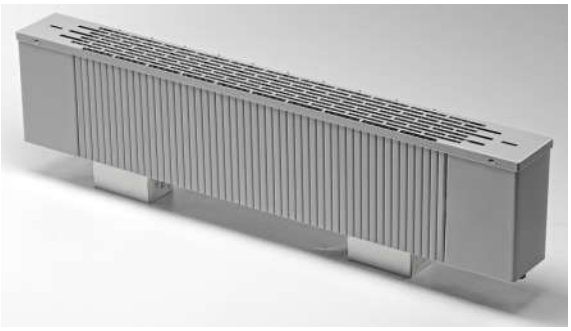

L, мм.	Высота H=162(180)мм								
	Типоразмер	H (высота), мм	$Q_{ну}$, (ΔT = 70) КВт.	$Q_{ну}$, (ΔT = 60) КВт.	$Q_{ну}$, (ΔT = 50) КВт.	напольный			
						боковое	донное	боковое	донное
						СКНД	СКНДН*	СКД*	СКДН*
						Толщина B=157мм			
						Цена, руб.			
400	204	162	0,351	0,292	0,234	3 757	4 789	3 580	4 627
500	205		0,504	0,419	0,337	4 338	5 340	4 161	5 178
600	206		0,657	0,546	0,439	4 919	5 846	4 743	5 683
700	207		0,809	0,672	0,540	5 523	6 397	5 347	6 234
800	208		0,962	0,799	0,642	6 081	6 923	5 905	6 761
900	209		1,114	0,926	0,744	6 685	7 472	6 509	7 310
1000	210		1,268	1,054	0,847	7 266	8 002	7 090	7 840
1100	211		1,421	1,181	0,949	7 491	8 529	7 322	8 367
1200	212		1,575	1,309	1,052	8 069	9 078	7 899	8 916
1300	213		1,726	1,434	1,153	8 668	9 648	8 497	9 488
1400	214		1,877	1,560	1,254	9 266	10 199	9 096	10 038
1500	215		2,029	1,686	1,355	9 821	10 748	9 651	10 588
1600	216		2,199	1,827	1,469	10 376	11 276	10 205	11 114
1700	217		2,270	1,886	1,516	11 560	12 404	11 392	12 242
1800	218		2,379	1,977	1,589	12 746	13 532	12 576	13 372
1900	219		2,532	2,104	1,691	13 267	14 662	13 105	14 500
2000	220		2,685	2,231	1,793	14 395	15 790	14 233	15 628
2100	221		2,837	2,358	1,895	15 523	16 918	15 363	16 756
2200	222		2,990	2,485	1,997	16 653	18 046	16 491	17 886
2300	223		3,142	2,611	2,099	17 781	19 176	17 619	19 014
2400	224		3,295	2,738	2,201	18 909	20 304	18 749	20 141
2500	225		3,448	2,866	2,304	20 039	21 432	19 876	21 271

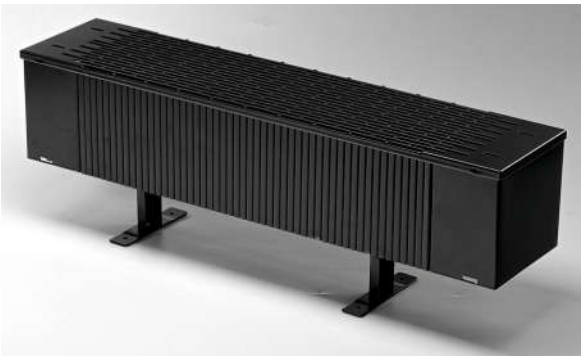

Стальные отопительные водяные конвекторы НОВОТЕРМ "novoterm"

L (длина), мм.	Высота H=382(400)мм								
	Типоразмер	H (высота), мм	Qну, (ΔT = 70) КВт.	Qну, (ΔT = 60) КВт.	Qну, (ΔT = 50) КВт.	настенный		напольный	
						боковое	донное	боковое	донное
						СКН*	СКНН*	СКО*	СКОН*
						Толщина B=77мм			
						Цена, руб.			
400	404	382	0,346	0,288	0,231	4 382	5 318	4 514	5 548
500	405		0,497	0,413	0,332	4 977	5 865	5 109	6 143
600	406		0,647	0,538	0,432	5 527	6 411	5 680	6 718
700	407		0,797	0,662	0,532	6 100	6 958	6 298	7 333
800	408		0,948	0,788	0,633	6 672	7 504	6 869	7 905
900	409		1,099	0,913	0,734	7 245	8 051	7 487	8 522
1000	410		1,250	1,039	0,835	7 817	8 596	8 060	9 094
1100	411		1,400	1,163	0,935	8 009	9 122	8 261	9 248
1200	412		1,552	1,290	1,037	8 554	9 689	8 849	9 837
1300	413		1,702	1,414	1,137	9 164	10 299	9 459	10 469
1400	414		1,851	1,538	1,236	9 731	10 866	10 068	11 057
1500	415		2,000	1,662	1,336	10 279	11 414	10 636	11 624
1600	416		2,168	1,802	1,448	10 846	11 981	11 225	12 214
1700	417		2,238	1,860	1,495	11 403	12 772	12 276	13 619
1800	418		2,345	1,949	1,567	11 974	13 314	12 845	14 189
1900	419		2,496	2,074	1,667	12 481	13 799	13 354	14 698
2000	420		2,647	2,200	1,768	13 010	14 303	13 883	15 227
2100	421		2,797	2,325	1,869	13 585	14 850	14 458	15 800
2200	422		2,948	2,450	1,969	14 158	15 396	15 031	16 374
2300	423		3,098	2,575	2,070	14 866	16 071	15 739	17 081
2400	424		3,249	2,700	2,170	15 609	16 778	16 482	17 824
2500	425		3,400	2,825	2,271	16 468	17 596	17 341	18 683

L, мм.	Высота H=382(400)мм								
	Типоразмер	H (высота), мм	$Q_{ну}$, (ΔT = 70) КВт.	$Q_{ну}$, (ΔT = 60) КВт.	$Q_{ну}$, (ΔT = 50) КВт.	напольный			
						боковое	донное	боковое	донное
						СКНД	СКНДН*	СКД*	СКДН*
						Толщина B=157мм			
						Цена, руб.			
400	404	382	0,623	0,518	0,416	8 813	10 133	8 651	9 970
500	405		0,895	0,744	0,598	9 939	11 343	9 779	11 180
600	406		1,165	0,968	0,778	11 022	12 505	10 860	12 345
700	407		1,435	1,192	0,959	12 153	13 721	11 991	13 558
800	408		1,706	1,418	1,140	13 243	14 892	13 081	14 732
900	409		1,978	1,644	1,321	14 380	16 114	14 219	15 954
1000	410		2,250	1,870	1,503	15 478	17 296	15 316	17 136
1100	411		2,520	2,094	1,683	16 578	18 482	16 418	18 320
1200	412		2,794	2,322	1,866	17 727	19 716	17 565	19 554
1300	413		3,064	2,546	2,047	18 857	20 933	18 694	20 771
1400	414		3,332	2,769	2,226	20 018	22 185	19 856	22 023
1500	415		3,600	2,992	2,405	21 139	23 112	20 978	22 950
1600	416		3,902	3,243	2,607	22 267	24 313	22 106	24 151

Возможно исполнение приборов Новотерм с термостатическим клапаном (Danfoss, Herz, Giacomini, FAR):

- Комплект терморегулирующей арматуры (элемент термостатический, клапан регулирующий) - 3400 руб.
- Клапан термостатический - 2000 руб.
- Элемент термостатический - 1400 руб.

АКВАМАСТЕР гк г. Краснодар www.aquamaster.net.ru info@aquamaster.net.ru
ОТОПЛЕНИЕ - ВОДОСНАБЖЕНИЕ - КИПиА - АВТОНОМНАЯ КАНАЛИЗАЦИЯ - ФИЛЬТРЫ ДЛЯ ВОДЫ - ВОДОПОДГОТОВКА - ХИМИЯ и ОБОРУДОВАНИЕ для БАССЕЙНОВ - ВЕНТИЛЯЦИЯ - САНТЕХНИКА
тел. мегафон +7 **928 660-01-90** мтс +7 **988 602-60-48** **Telegram** **Viber** **WhatsApp** +7 (**861**) **279-10-01**

Стальные отопительные водяные конвекторы НОВОТЕРМ ЛАЙТ "novoterm lite" производства **ИЗОТЕРМ** isoterm

Novoterm

Конструкция конвектора «**Новотерм Лайт**» novoterm lite представляет собой тепловой пакет, состоящий из бесшовной стальной трубы и стальных пластин оребрения. Отсутствуют верхняя решетка, две боковины.

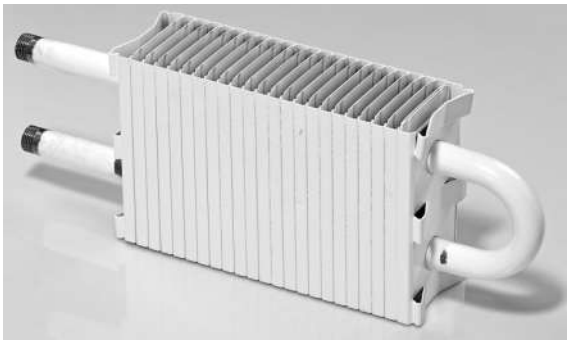

L (длина), мм.	Высота H=160мм						
	Типоразмер	H (высота), мм	$Q_{ну}$, (ΔT = 70) КВт.	$Q_{ну}$, (ΔT = 60) КВт.	$Q_{ну}$, (ΔT = 50) КВт.	настенный	напольный
						боковое	боковое
						СКН*	СКО*
						Толщина B=75мм	
						Цена, руб.	
400	204L	160	0,210	0,175	0,140	954	1 120
500	205L		0,304	0,253	0,203	1 126	1 294
600	206L		0,390	0,324	0,261	1 292	1 459
700	207L		0,475	0,395	0,317	1 458	1 642
800	208L		0,561	0,466	0,375	1 595	1 761
900	209L		0,646	0,537	0,432	1 766	1 951
1000	210L		0,730	0,607	0,488	1 931	2 116
1100	211L		0,817	0,679	0,546	2 097	2 300
1200	212L		0,903	0,750	0,603	2 271	2 457
1300	213L		0,988	0,821	0,660	2 444	2 647
1400	214L		1,074	0,892	0,717	2 613	2 836
1500	215L		1,159	0,963	0,774	2 782	2 985
1600	216L		1,255	1,043	0,838	2 954	3 158
1700	217L		1,300	1,080	0,868	3 595	3 891
1800	218L		1,357	1,128	0,906	3 782	4 078
1900	219L		1,445	1,201	0,965	3 909	4 150
2000	220L		1,532	1,273	1,023	4 092	4 313
2100	221L		1,618	1,345	1,081	4 282	4 505
2200	222L		1,706	1,418	1,140	4 467	4 688
2300	223L		1,793	1,490	1,198	4 654	4 876
2400	224L		1,880	1,562	1,256	4 849	5 090
2500	225L		1,968	1,635	1,315	5 039	5 279

СКНН 204...225L

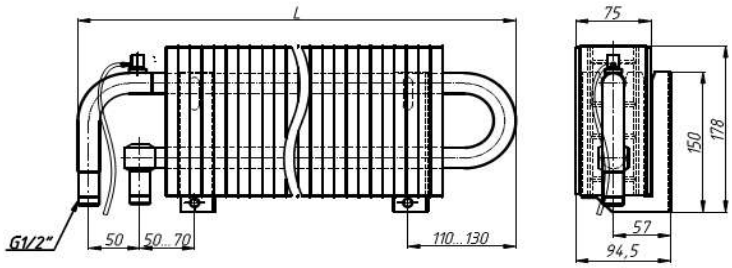

СКОН 204...225L

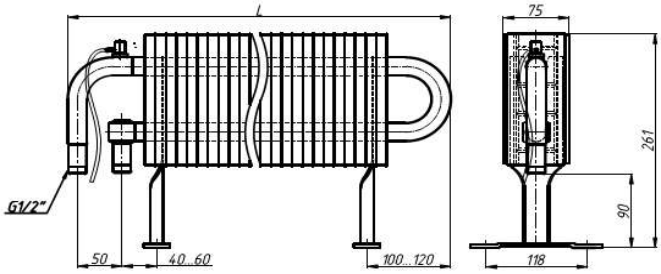

L (длина), мм.	Высота H=380мм						
	Типоразмер	H (высота), мм	$Q_{ну}$, (ΔT = 70) КВт.	$Q_{ну}$, (ΔT = 60) КВт.	$Q_{ну}$, (ΔT = 50) КВт.	настенный	напольный
						боковое	боковое
						СКН*	СКО*
						Толщина B=75мм	
						Цена, руб.	
400	404L	380	0,346	0,288	0,231	2 391	2 502
500	405L		0,497	0,413	0,332	2 826	2 938
600	406L		0,647	0,538	0,432	3 245	3 375
700	407L		0,797	0,662	0,532	3 662	3 828
800	408L		0,948	0,788	0,633	4 008	4 174
900	409L		1,099	0,913	0,734	4 442	4 645
1000	410L		1,250	1,039	0,835	4 859	5 062
1100	411L		1,400	1,163	0,935	5 278	5 501
1200	412L		1,552	1,290	1,037	5 717	5 977
1300	413L		1,702	1,414	1,137	6 154	6 413
1400	414L		1,851	1,538	1,236	6 583	6 879
1500	415L		2,000	1,662	1,336	7 010	7 324
1600	416L		2,168	1,802	1,448	7 443	7 776

СКОН 404...416L

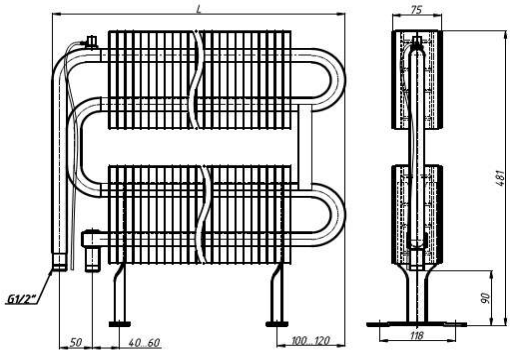

СКНН 404...416L

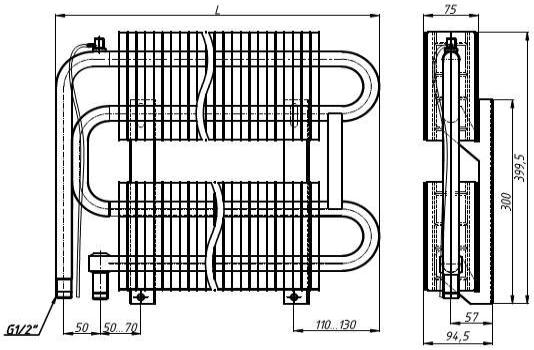

НАШИ ЛУЧШИЕ ПРЕДЛОЖЕНИЯ:

Стальные конвекторы **НОВОТЕРМ novoterm**

Медно-алюминиевые дизайн-конвекторы **CORALL Коралл**

Конвекторы встраиваемые в пол, с естественной и принудительной конвекцией **GOLFSTREAM гольфстрим**

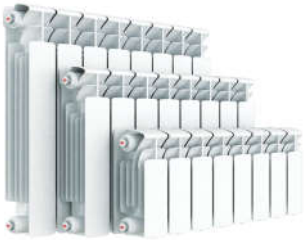

Алюминиевые и биметаллические секционные радиаторы **RIFAR** Россия, **FONDITAL**, **GLOBAL**, **SIRA** Италия

Медно-алюминиевые дизайн-конвекторы **ATOLL** и **ATOLL Pro**

Стальные трубчатые и плоские дизайн-радиаторы **ARBONIA арбония**, **IRSAP**, **Zehnder**, **PURMO пурмо**, **JAGA яга**

Плинтусные конвекторы

Регулирующая арматура для радиаторов и конвекторов **GIACOMINI**, **FAR**, **DANFOSS**

Фильтры для воды, Картриджи, Засыпки и Реагенты, Соль таблетированная, Умягчители, Водоподготовка и обратный Осмос, УФ-обеззараживатели

Полипропиленовые системы Wavin **EKOPLASTIK** экопластик Чехия, **VALTEC** валтек, Пластиковые и Металлопластиковые трубы **VALSIR**, **VALTEC**, **REHAU**, **SANEXT**

Медные трубы **KME Sanco**, **VIEGA**, **Comap**

Запорно-регулирующая арматура и автоматика **CALEFFI**, **FAR**, **ESBE**, **DANFOSS**, **ITAP**, **SIEMENS**, **HONEYWELL**, **MEIBES**

Теплоизоляция **Скорлупа ППУ**, **ЭНЕРГОФЛЕКС**, **K-FLEX**

Настенные и напольные Котлы, Бойлеры, Горелки **DRAZICE**, **ACV**, **BUDERUS**, **LAMBORGHINI**, **PROTHERM**, **VAILLANT**, **BAXI**, **NAVIEN**

Дымоходы **SCHIEDEL**, **FERRUM**

Солнечные вакуумные и плоские водонагреватели (коллекторы)

Автономная канализация **EUROLOS**, Жироуловители **EvoStok**, Канализация **HL**, **OSTENDORF**, **AlcaPlast**, **Viega**

Инсталяции **AlcaPlast**, **Viega**, Санфаянс **ROCA**, **JIKA**. Ванны, душевые двери и поддоны, смесители **RAVAK**, **GROHE**

Вентиляционные решетки, Воздуховоды, Вентиляторы, Рекуператоры **VENTS**, **CATA**, **BLAUBERG**

Бассейновое оборудование **HAYWARD**, **PAHLEN**, **ELECRO**, **KRIPSOL**, **EMAUX**, **AQUAVIVA**, **CEFIL**, **KOKIDO**. Химия **BAYROL**, **AQUADOCTOR**. Трубы и фитинги ПВХ **EFFAST**, **CORAPLAX**, **ERA**

АКВАМАСТЕР гк г. Краснодар www.aquamaster.net.ru info@aquamaster.net.ru

КОТЛЫ. РАДИАТОРЫ. КОНВЕКТОРЫ. ТРУБЫ. НАСОСЫ. АРМАТУРА. КИПиА. СТАБИЛИЗАТОРЫ. БОЙЛЕРЫ. ГОРЕЛКИ. ФИЛЬТРЫ. ВОДОПОДГОТОВКА. БиоСЕПТИКИ. БАССЕЙНЫ. ИЗОЛЯЦИЯ. ВЕНТИЛЯЦИЯ. САНТЕХНИКА.

Telegram Viber WhatsApp: megafon +7 **928 660-01-90**, mts +7 **988 602-60-48** +7 (861) 279-10-01

Время работы: Пн.-Пт. с 9:00 до 17:30, Сб. до 15:30

Свежие прайс-листы и техинформация на сайте www.aquamaster.net.ru

Гибкая система скидок! Цены указаны с учетом НДС!